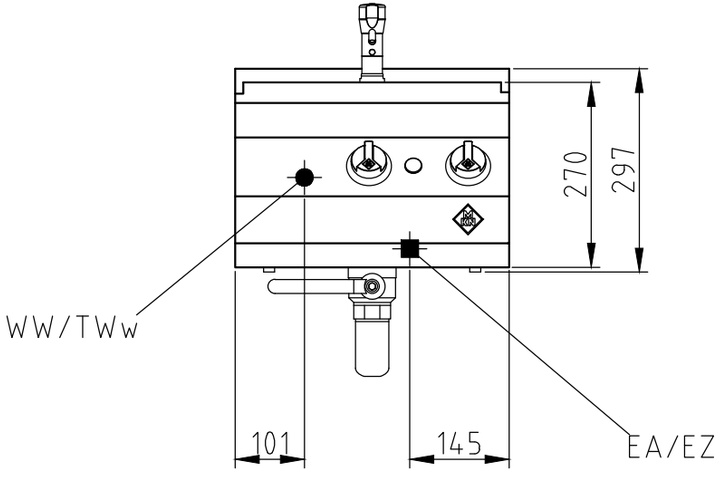

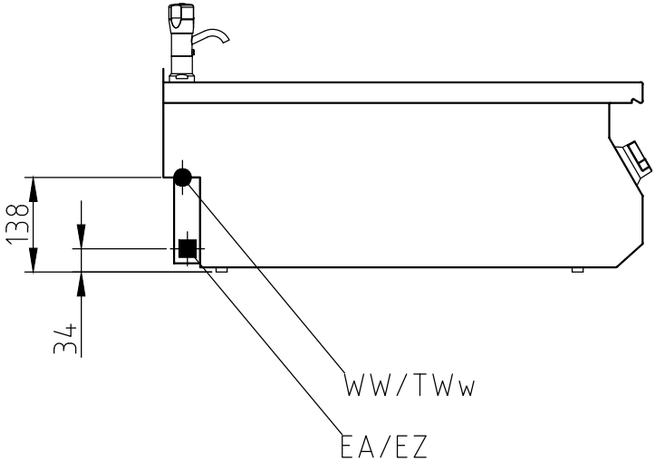

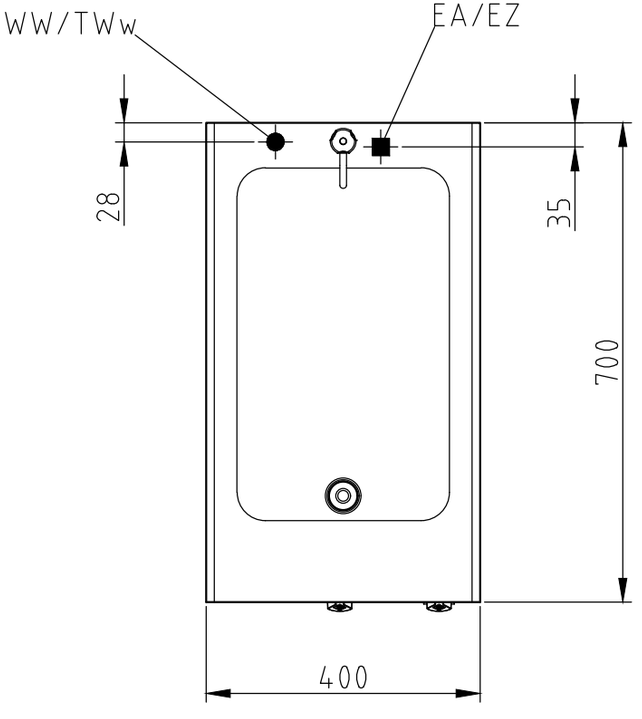

Technische Änderungen vorbehalten
Subject to change without notice

			ELEKTRO KOCHMARIE 1/1 GN SUPRA ELECTRIC COOKMARIE 1/1 GN SUPRA
Variante			1222603
	Name	Datum	
Ersteller	Fri	23.07.2015	MKN_1222603___SLEKMA1+__A — Version:Fri/04.2017
Freigabe			