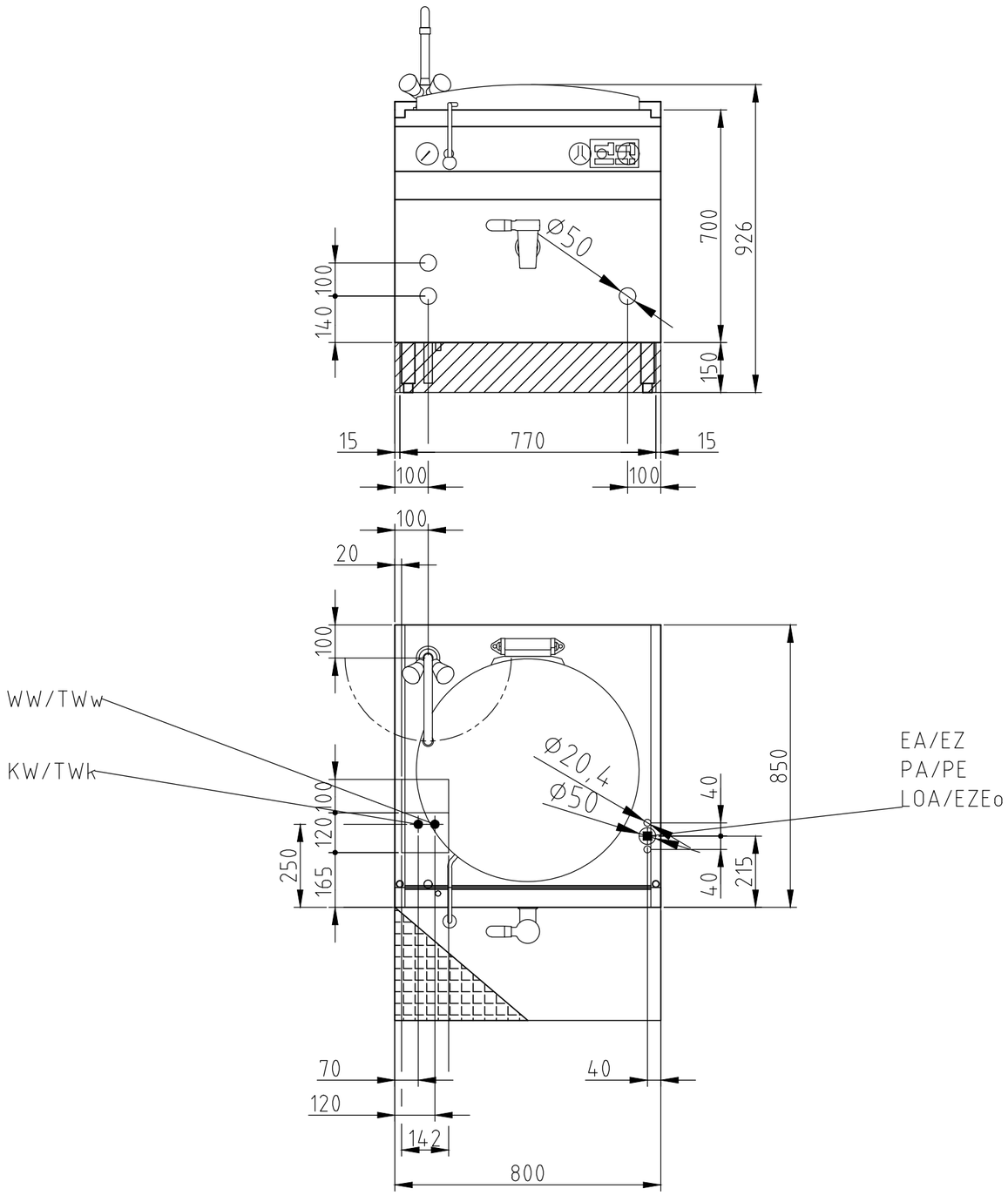


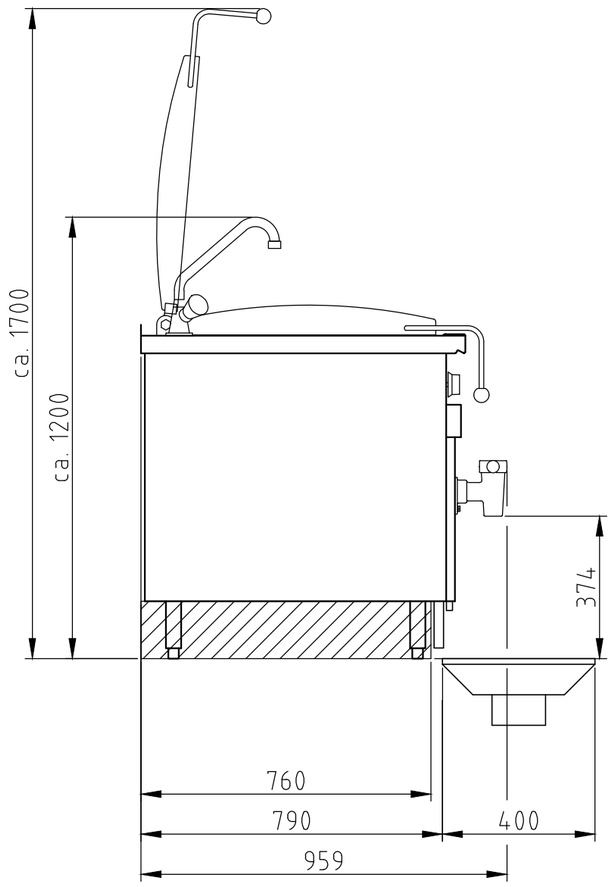


Achtung: Bitte Infodatei im Downloadbereich beachten
Attention: please check the info file in the download area

Technische Änderungen vorbehalten
Subject to change without notice

| | | | |
|---|---|---|---|
| | ELEKTRO-SCHNELLKOCHKESSEL 100L<br>ELECTRIC QUICK BOILING KETTLE 100L | | |
| 10018553 | 2022804C | | |
| Variante | | | |
| | Name | Datum | |
| Ersteller | Fri | 01.11.2018 | MKN_2022804B_OPEKKS10R_A — Version: Fri/11.2018 |
| Freigabe | | | |