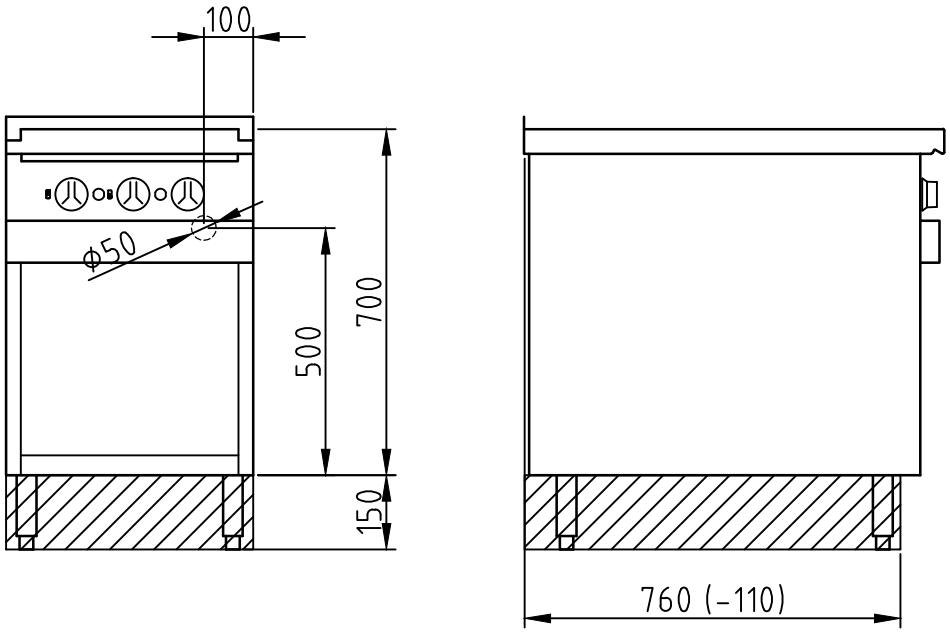

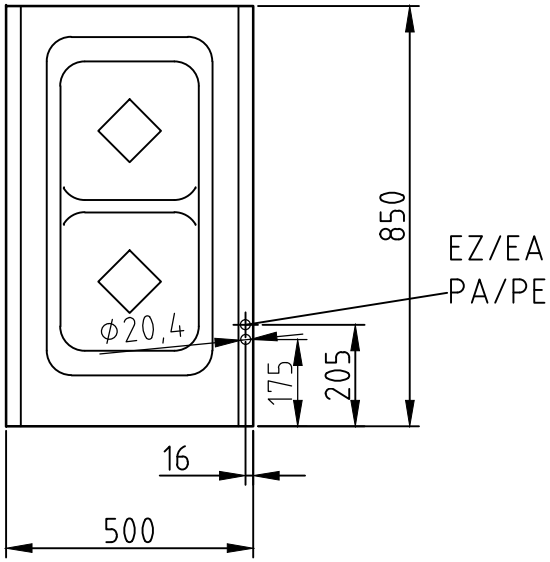

20231 08		
Variante		
	Name	Datum
Ersteller	Fri	28.11.2008
Freigabe	Wol	28.11.2008

ELEKTRO-HERD FLÄCHENINDUKTION 2

E-SURFACE INDUKTION RANGE 2-ZONE

20231 07

MKN_2023107___OPEHEIFL2X5_A

Version: Fri/11.2008