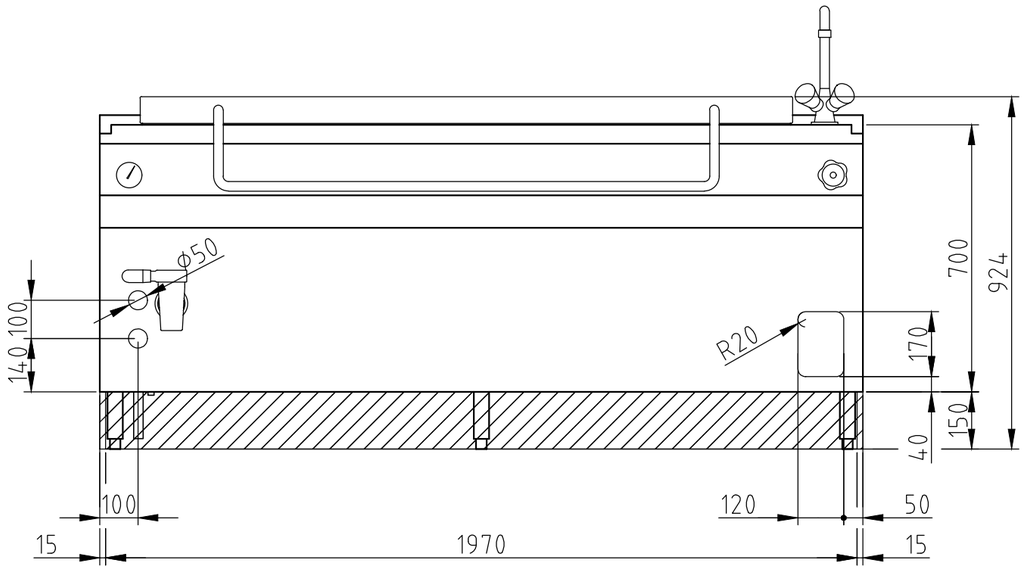

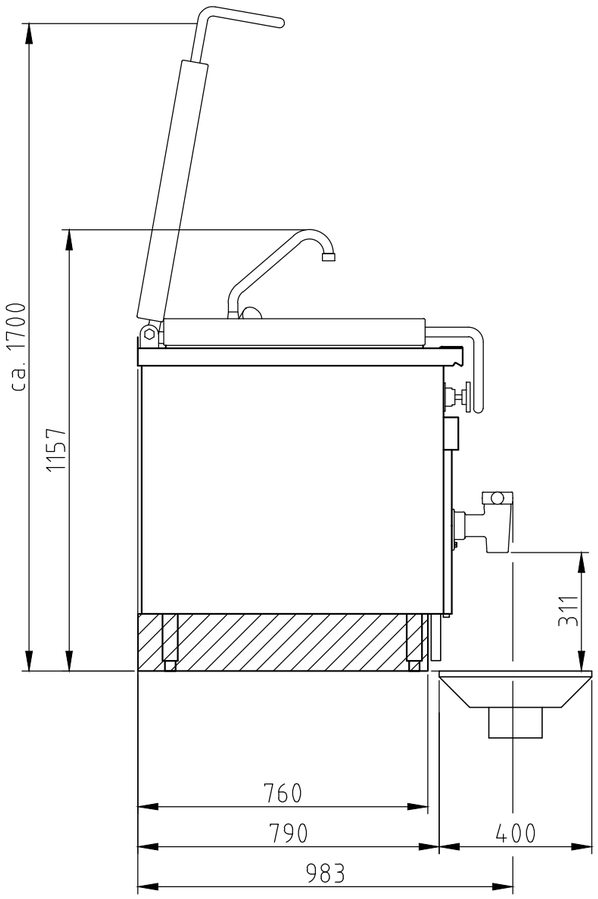

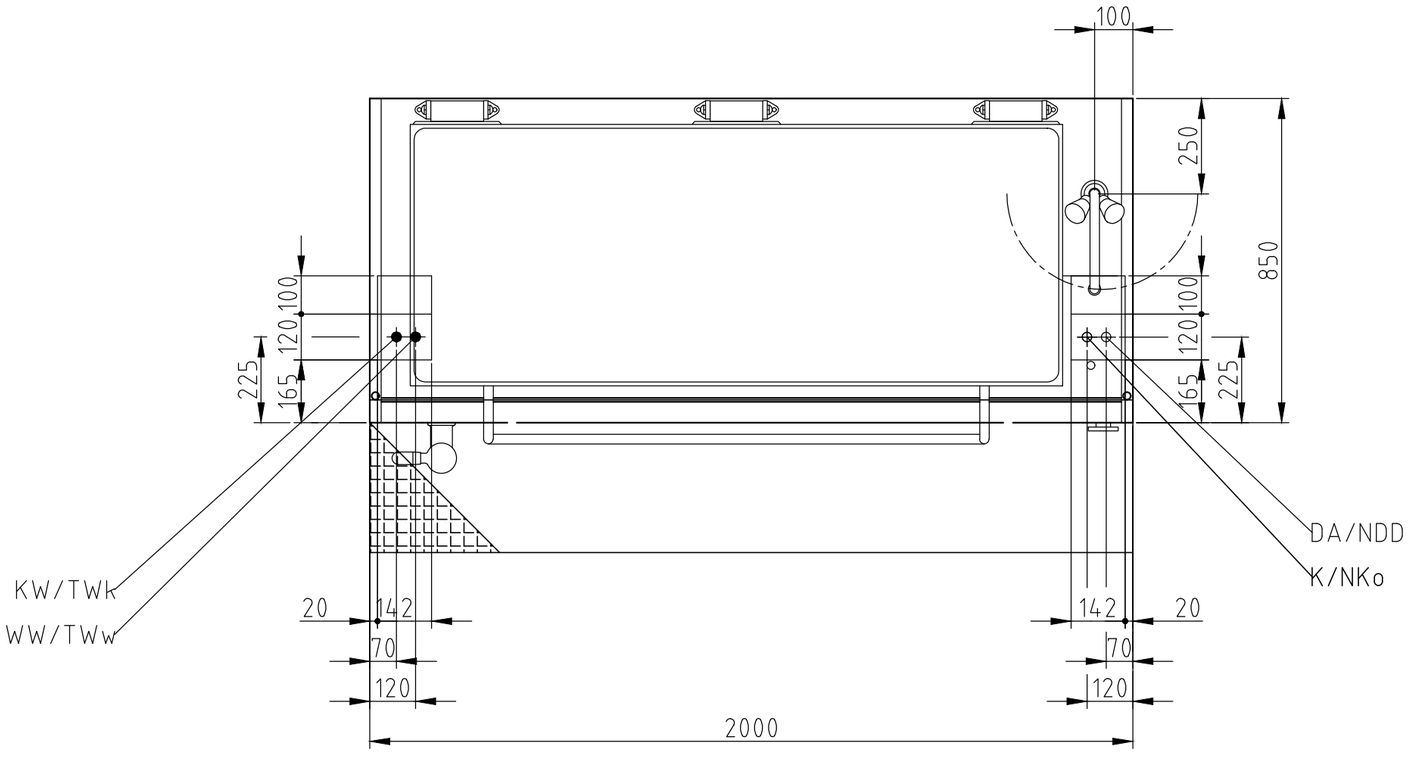

Achtung: Bitte Infodatei im Downloadbereich beachten
Attention: please check the info file in the download area

Technische Änderungen vorbehalten
Subject to change without notice

			DAMPF-KOCHKESSEL 500L
			STEAM BOILING KETTLE 500L
Variante			10029365
	Name	Datum	
Ersteller	Fri	24.02.2021	MKN_10029365_OPDKKE50E_A — Version: Fri/02.2021
Version	-	24.02.2021	